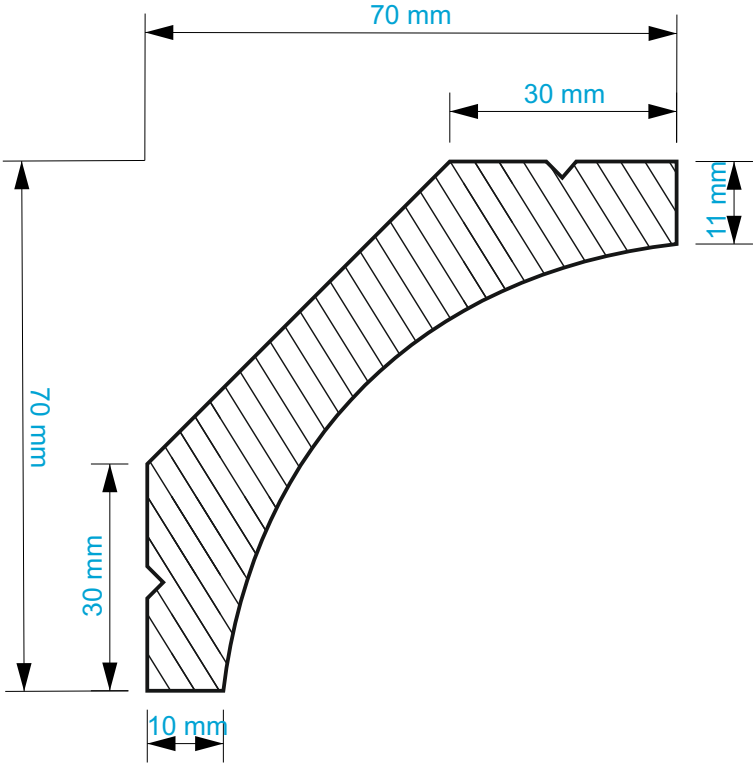

SG7

KROME